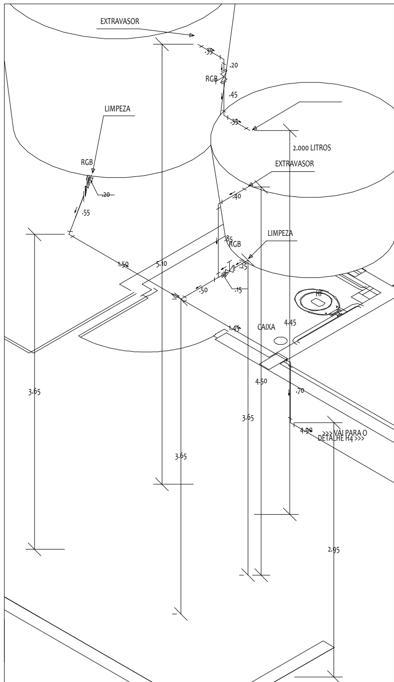

ESCALA___1/25

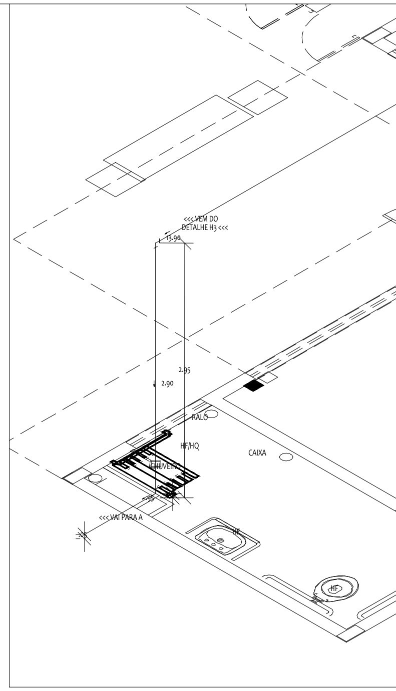

ESCALA___1/25

LISTA DE MATERIAIS	
METAIS	
Registro de gaveta bruto	
3/4"	2 un
1"	1 un
Tubos	
32 mm	28,50 m
25 mm	3,50 m
32 mm	8 un
25 mm	1 un
32 mm	2 un
LIMPEZA E EXTRAVASOR	
32 mm	3 un
25 mm	2 un
Adaptador c/ bolsa e rosca p/ registro	
25 mm - 3/4"	4 un
32mm - 1"	2 un
32mm - 25mm	2 un

METAIS	
Registro de gaveta bruto	
3/4"	1 un
Registro de gaveta c/ canopla cromada	
3/4"	5 un
Tubos	
25 mm	63,00 m
25 mm	35 un
25 mm	3 un
25 mm	1 un
Adaptador c/ bolsa e rosca p/ registro	
25 mm - 3/4"	12 un
25 mm - 1/2"	5 un
APARELHOS	
25 mm - 3/4"	5 un
	1 un
	4 un

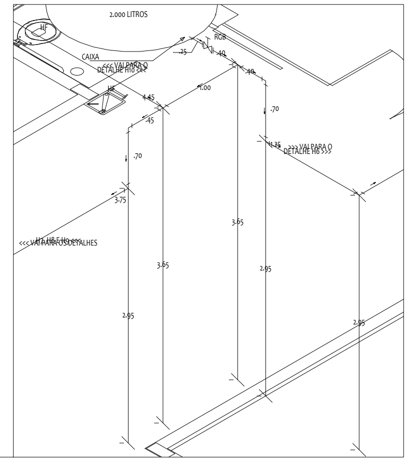

ESCALA___1/25

HID	
CH	Chuveiro
LV	lavatorio
VSCD	vaso com caixa de descarga
VSCA	vaso com caixa aclopada
RGB	**Registro de Gaveta Bruto**
RGC	Registro de Gaveta com Canopla Cromada
RP	Registro de Pressão
TLR	Tanque de Lavar
PIA	Pia

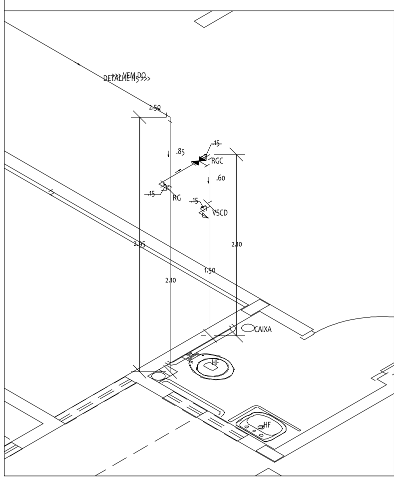

ESCALA___1/25

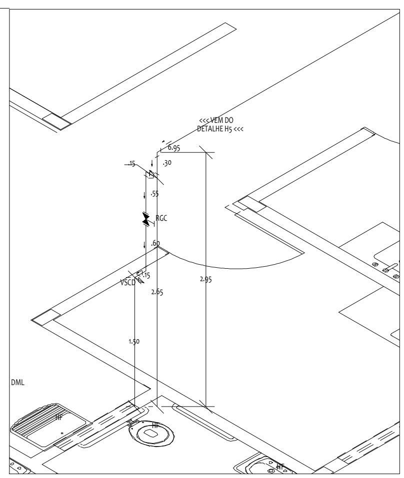

ESCALA___1/25

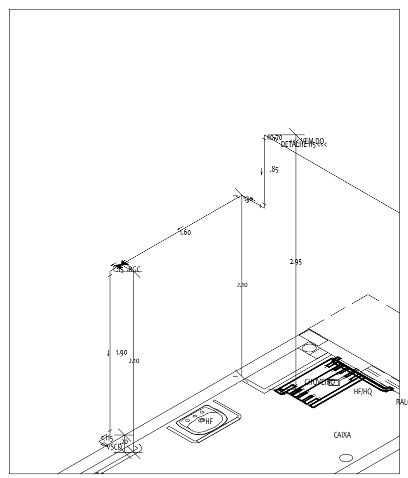

ESCALA___1/25

AUTOR:

PROPRIETARIO:

PROJETO: PROJETO HIDRAULICO	
CONTEÚDO:	
PROPRIETÁRIO: PREFEITURA MUNICIPAL DE NOVA CRUZ	
LOCAL: CIDADE DO SOL	
revisões / nº / descrição / data / visto	**formato** A2++ / **escala** INDICADA
folha	02 / 05
RESPONSÁVEL TÉCNICO-PROJETO: / **CREA:** / **DESENHO:**	**DATA:** JAN/2022
ARQUIVO:	

Unregistered Version - http://www.aidecad.com