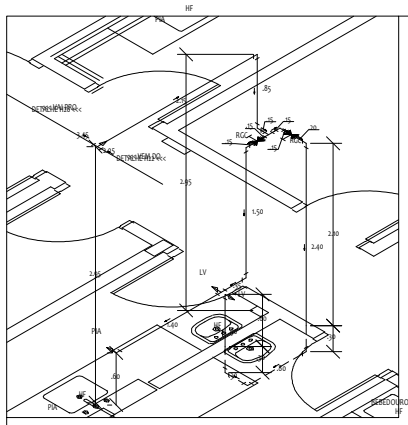

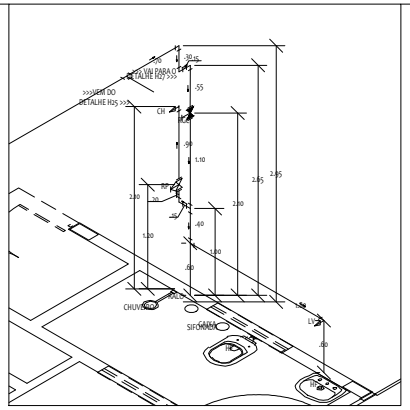

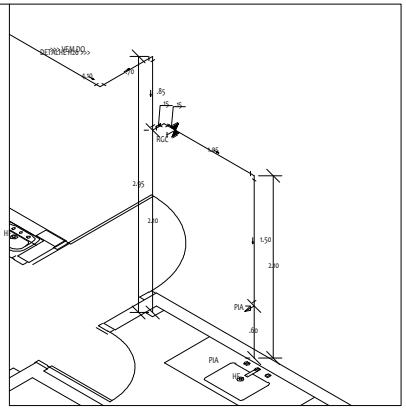

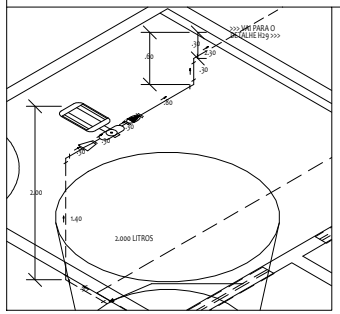

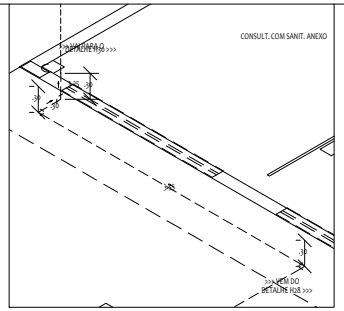

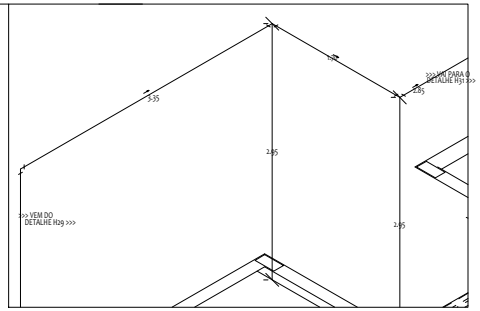

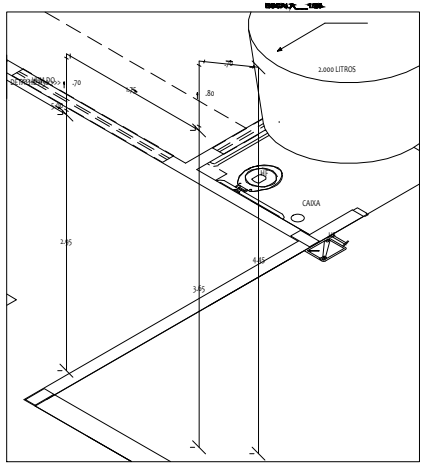

Tubos	
25 mm	28,00 m
32 mm	3,00 m
25 mm	13 un
32 mm	2 un
25 mm	1 un
32 mm	1 un
Adaptador com bolsa e rosca para registro	
25 mm	3 un
32 mm	3 un
APARELHOS	
	1 un
	1 un
	1 un

HID	
CH	Chuveiro
LV	
VSCD	
VSCA	
RGB	Registro de Gaveta Bruto
RGC	Registro de Gaveta com Canopla Cromada
RP	
TLR	Tanque de Lavar
PIA	Pia

METAIS	
Registro de gaveta bruto	
3/4"	1 un
Registro de gaveta c/ canopla cromada	
3/4"	5 un
Tubos	
25 mm	63,00 m
25 mm	35 un
25 mm	3 un
25 mm	1 un
Adaptador c/ bolsa e rosca p/ registro	
25 mm - 3/4"	12 un
25 mm - 1/2"	5 un
APARELHOS	
25 mm - 3/4"	5 un
	1 un
	4 un

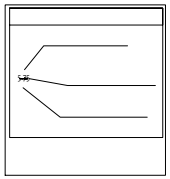

AUTOR: _____

PROPRIETARIO: _____

PROJETO: PROJETO HIDRAÚLICO

CONTEÚDO: ISOMÉTRICOS

PROPRIETÁRIO: PREFEITURA MUNICIPAL DE NOVA CRUZ

LOCAL: CIDADE DO SOL

				A2++	05
				INDICADA	05

RESPONSÁVEL TÉCNICO PROJETO: **CREA:** **DESENHO:** **DATA:** JAN/2022

ARQUIVO: